[mm]

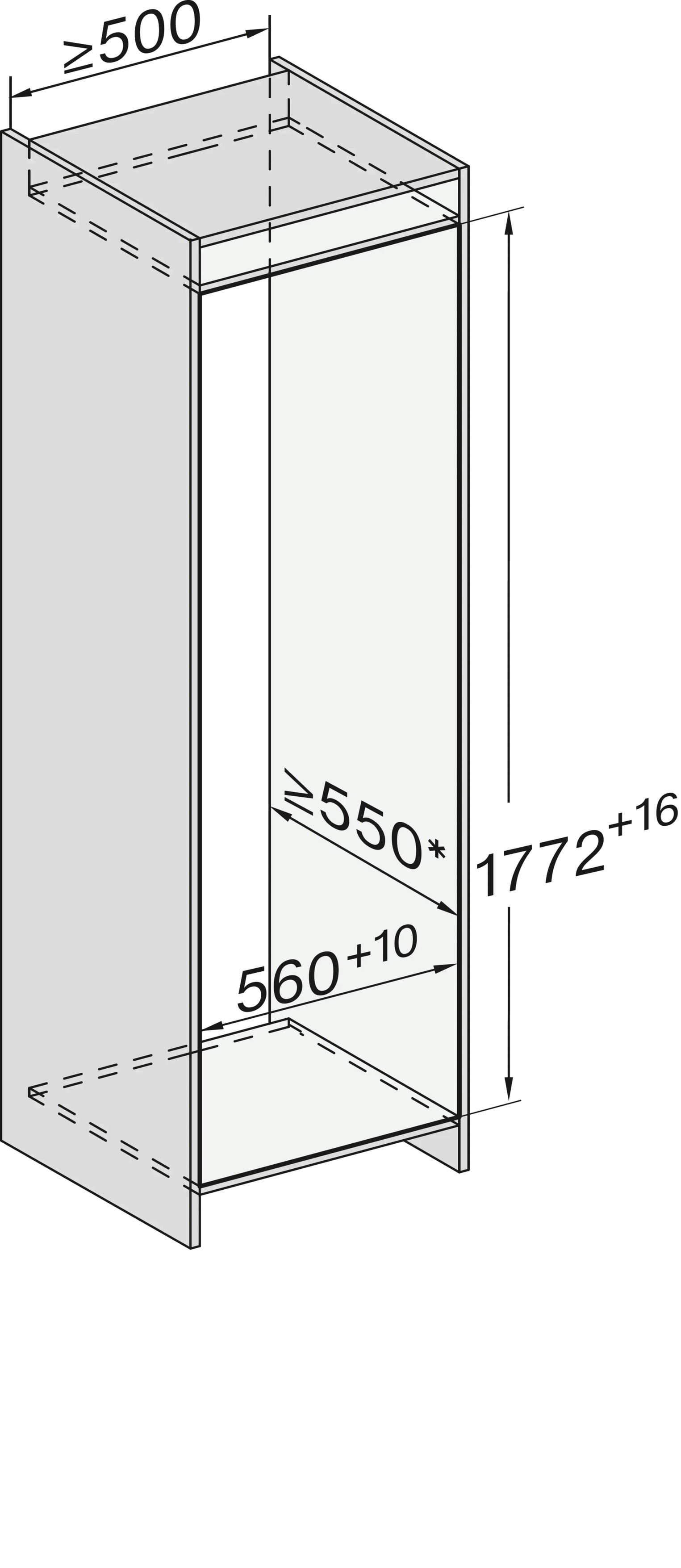

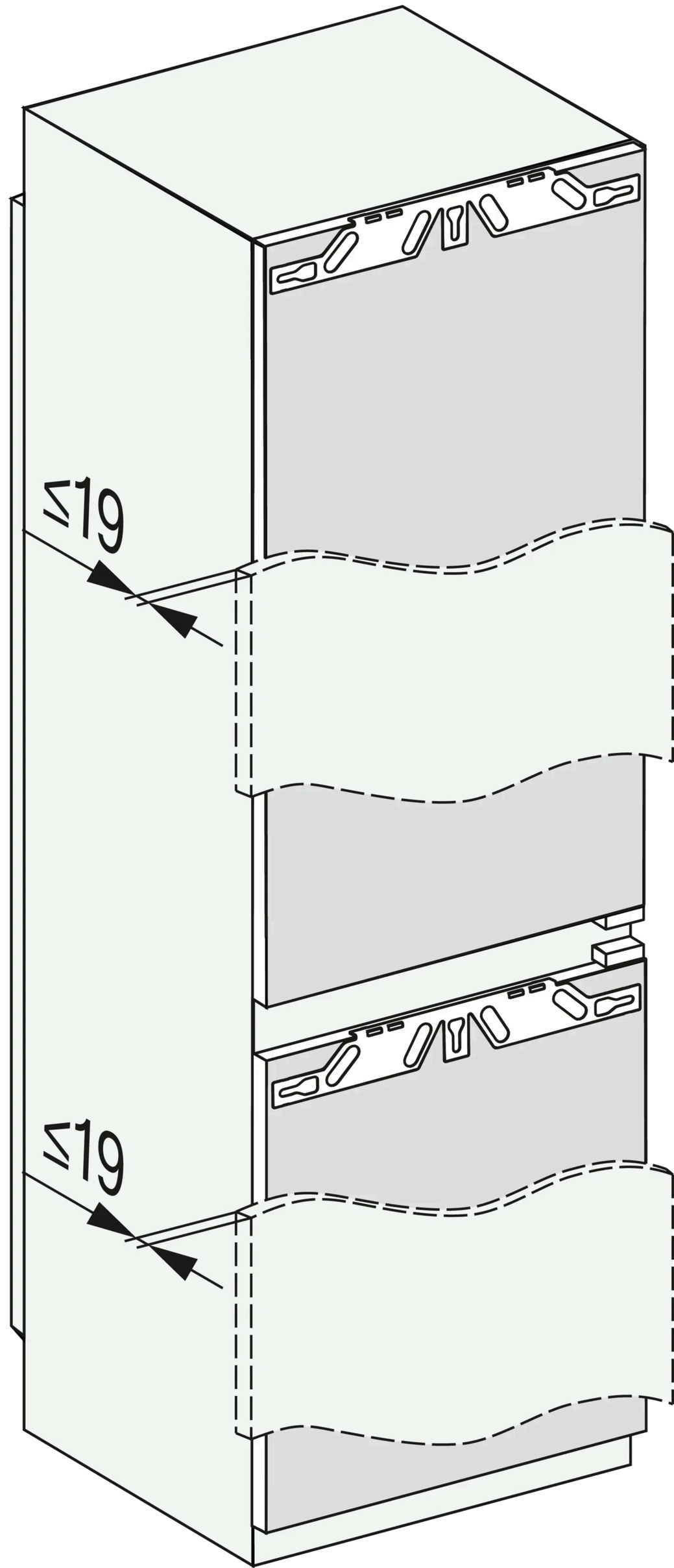

[mm]

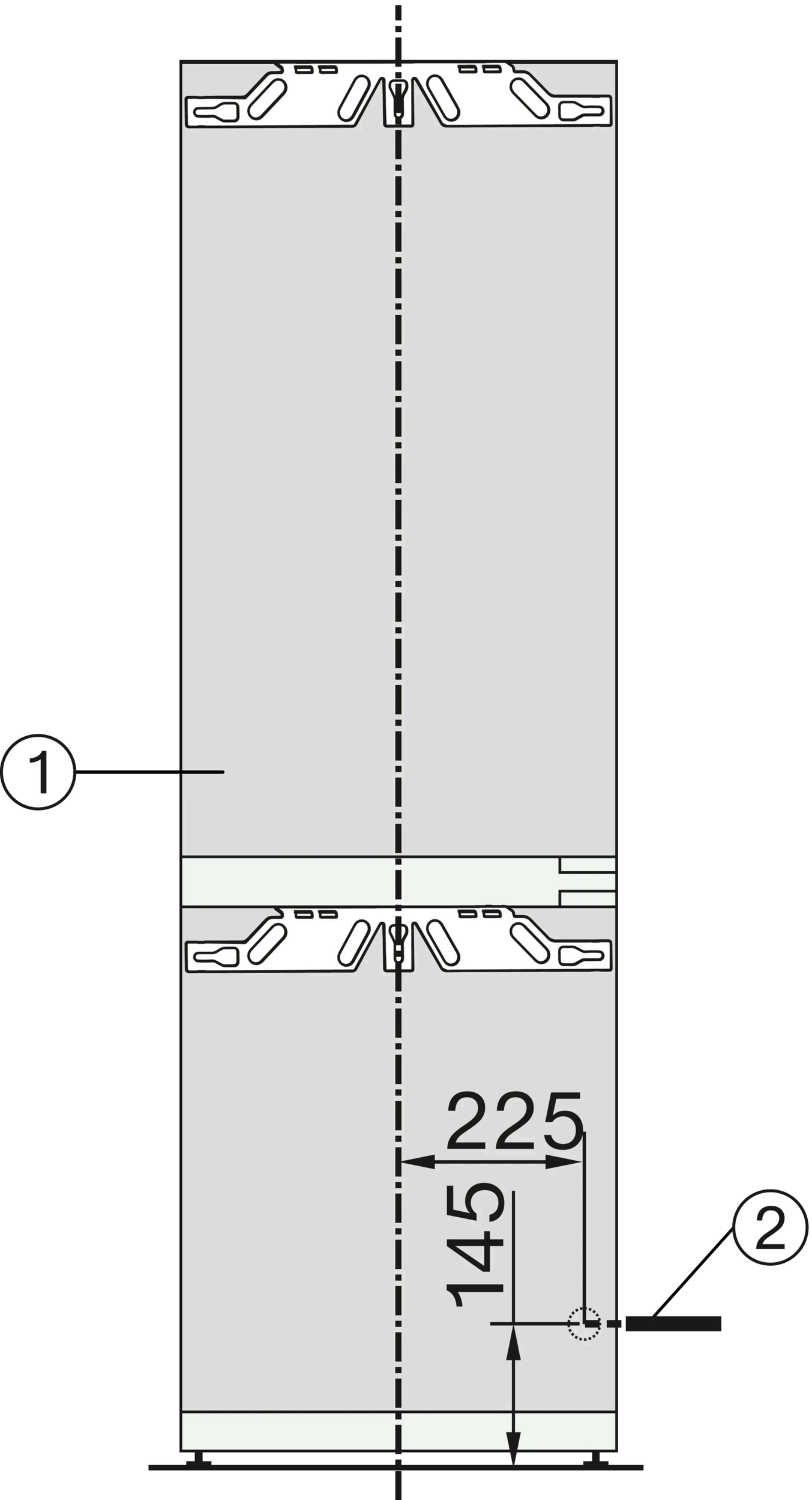

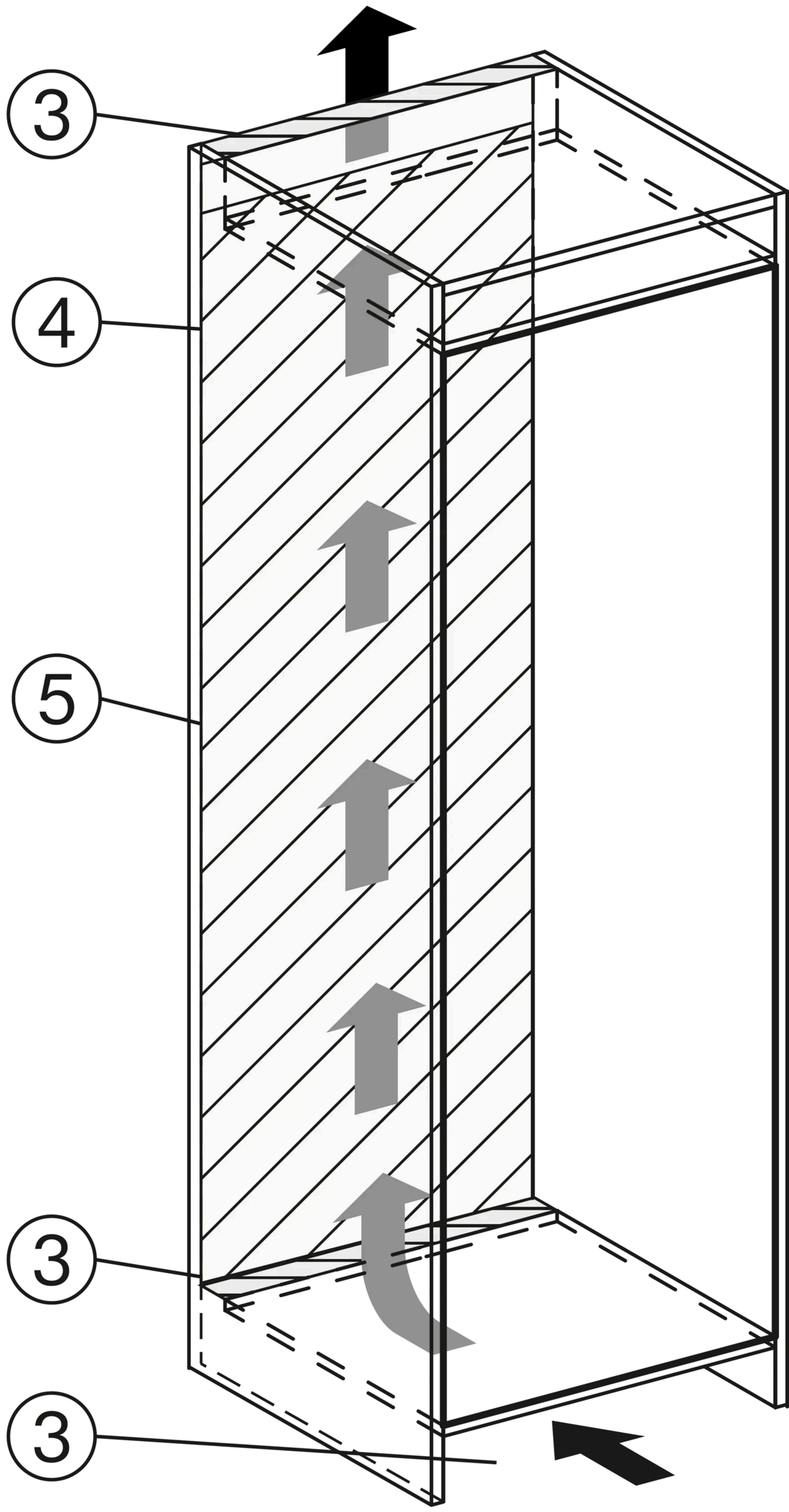
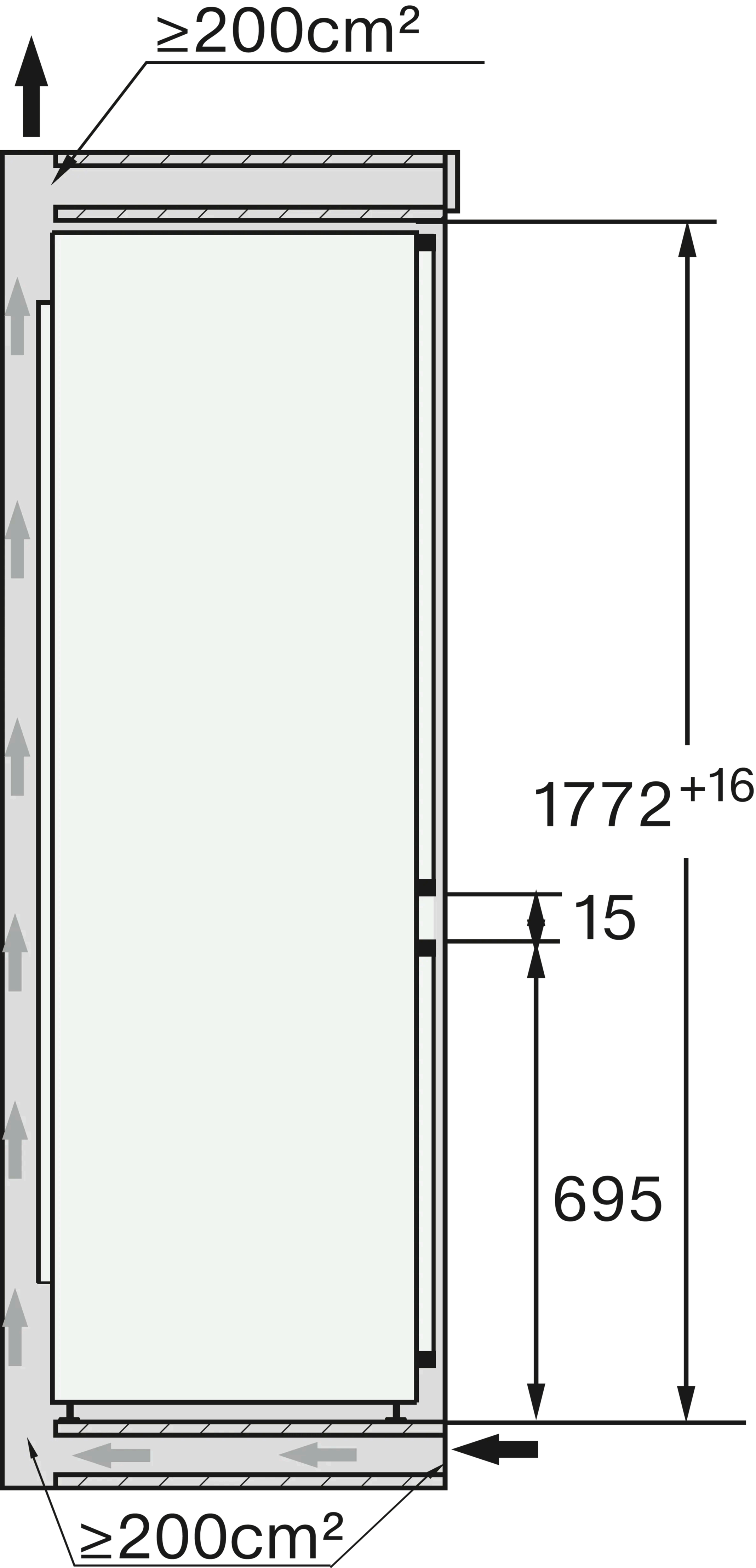
[mm]